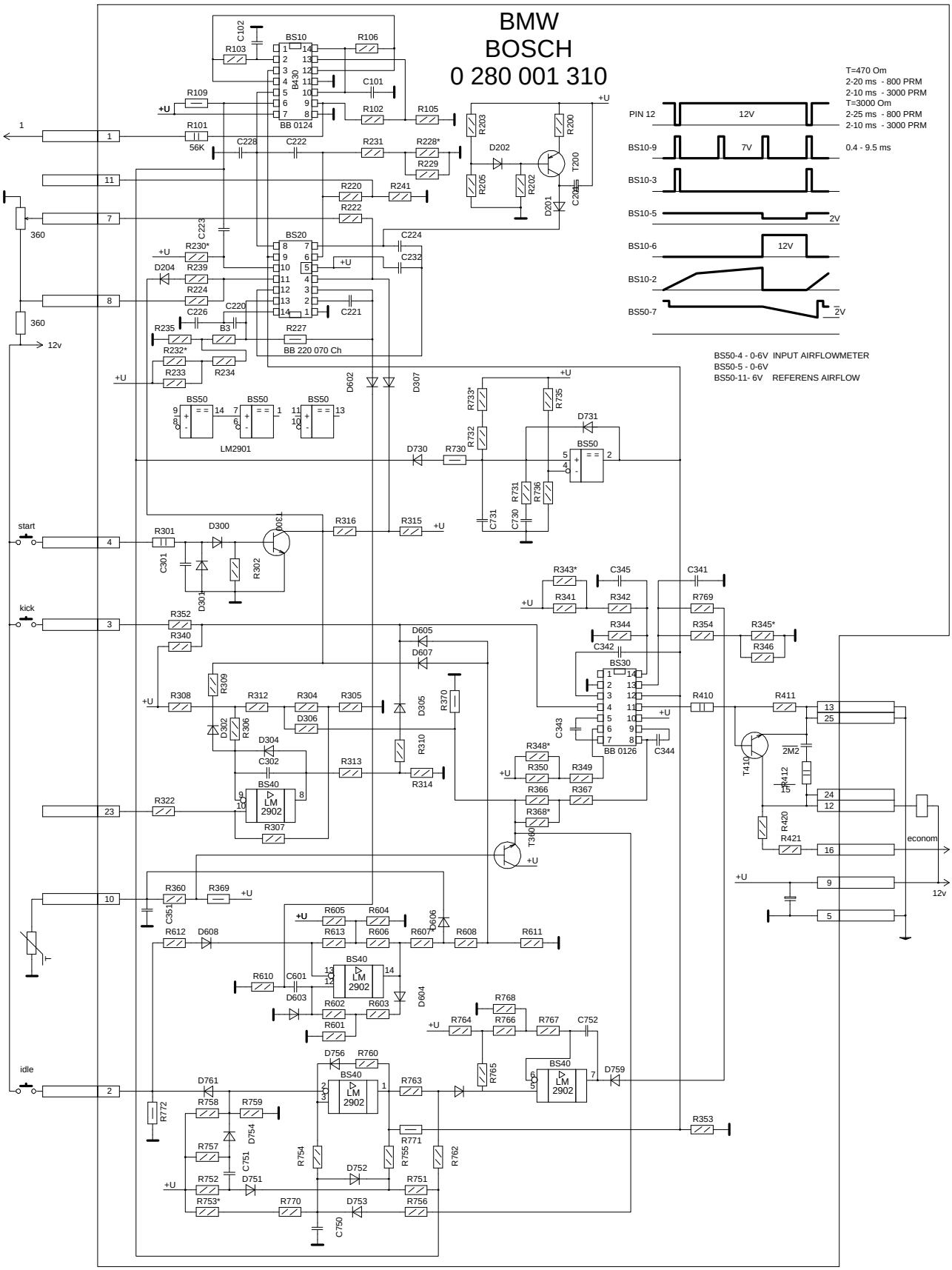BMW LEJETRONIC